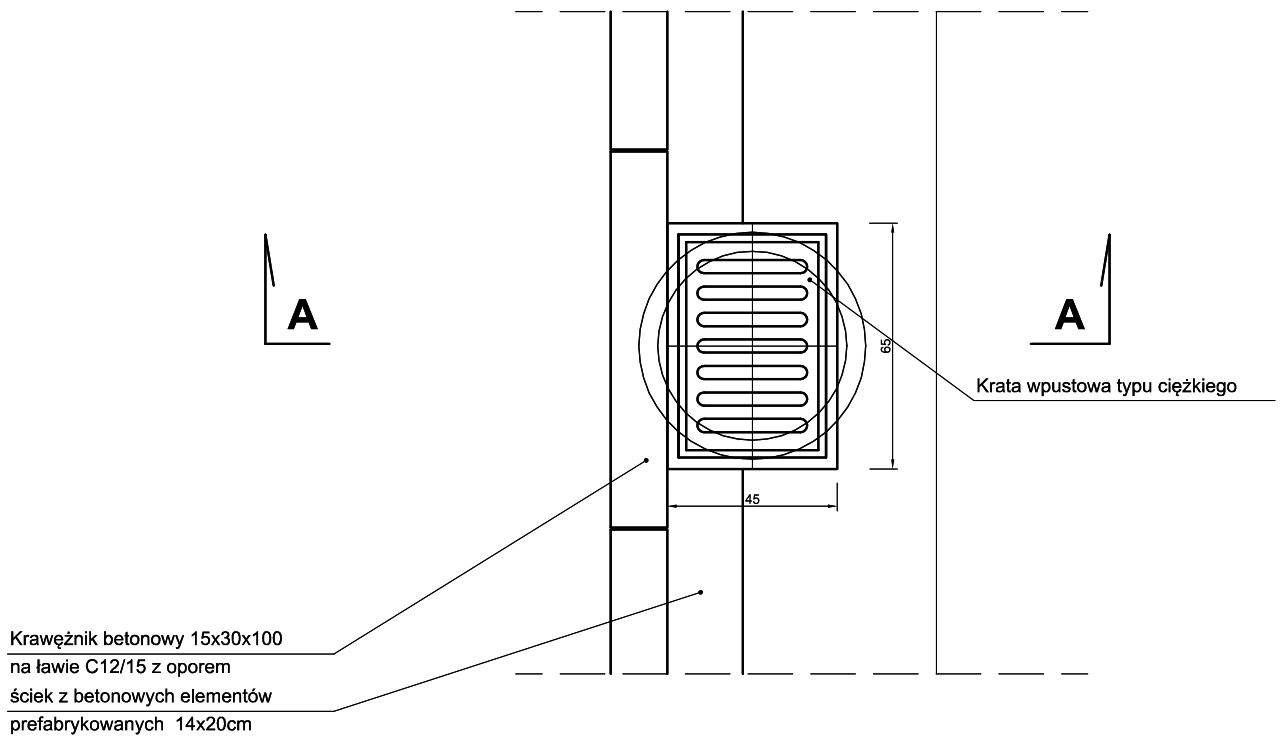

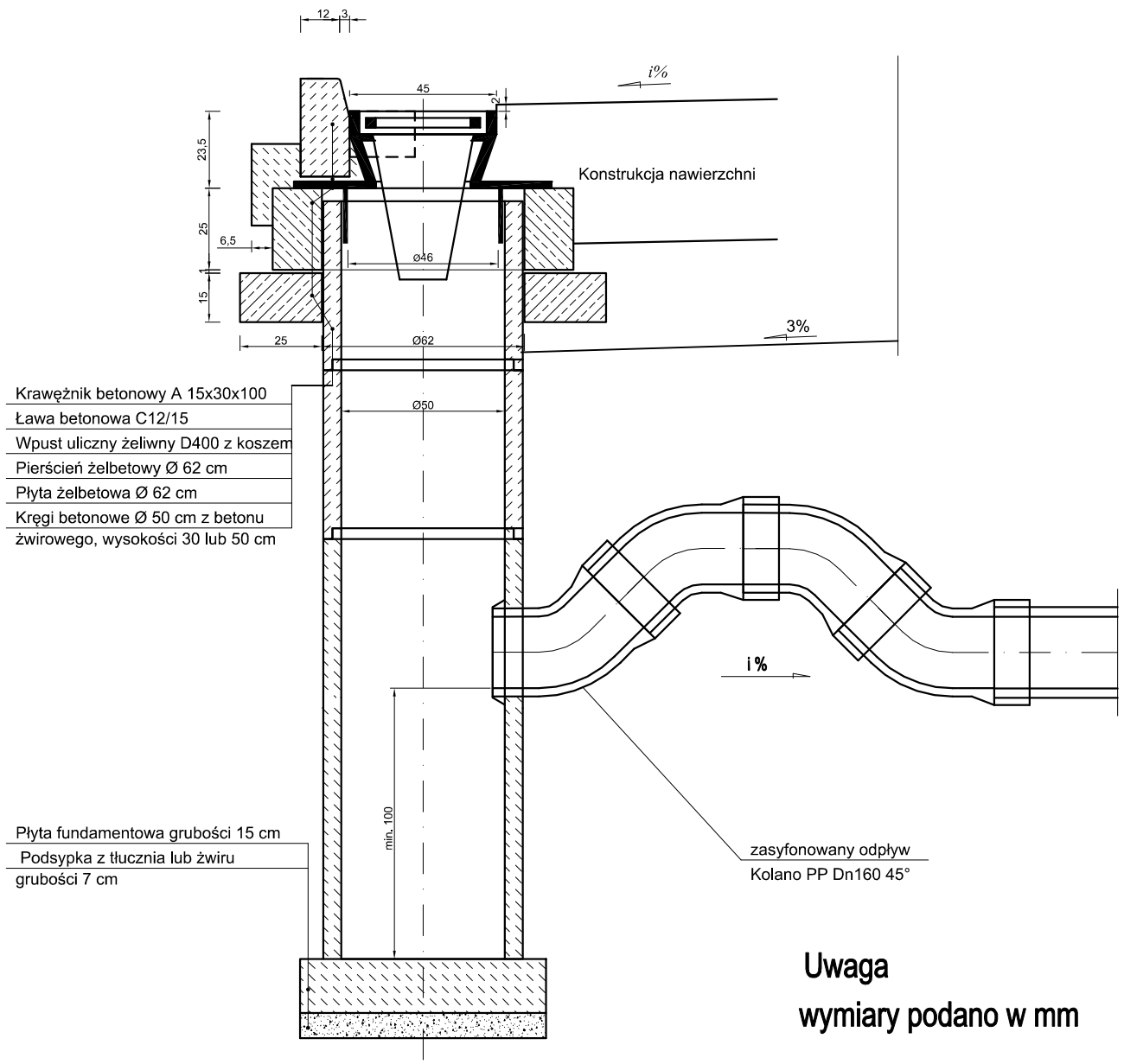

Uwaga
wymiary podano w mm

Uwaga
wymiary podano w mm

INWESTOR	**PREZYDENT MIASTA PABIANIC** ul. Zamkowa 16 95-200 Pabianice				
JEDNOSTKA PROJEKTOWA	**APJ OBSŁUGA INWESTYCJI PIOTR KURCZYCH** ul. Cegiana 6/20, 05-803 Pruszków tel. 501 758 680, e-mail. apjpiotrkurczych@gmail.com, NIP 534-158-91-65				
NAZWA ZAMIERZENIE BUDOWALNEGO	**PRZEBUDOWA DROGI GMINNEJ** **- UL. KSIĘDZA PIOTRA SKARGI - NA ODCINKU OD UL. GROBELNEJ DO UL. 3 MAJA W M. PABIANICE** **WRAZ Z PRZEBUDOWĄ INNYCH DRÓG GMINNYCH W ZAKRESIE SKRZYŻOWAŃ Z TĄ DROGĄ** **- UL. GROBELNA, UL. SOBIESKIEGO, UL. POPRZECZNA, UL. SZEWSKA, UL. KOPERNIKA, UL. BÓŹNICZNA**				
NAZWA I ADRES / LOKALIZACJA OBIEKTU BUDOWLANEGO	**Droga gminna** Działki ewidencyjne: - obręb P-13: dz. nr 27, 30, 37, 85, 93, 99, 132, - obręb P-14: dz. nr 65/2, w m. Pabianice, gmina Pabianice, powiat pabianicki, województwo łódzkie, jedn. ew. 100802_1				
TYTUŁ RYSUNKU	**Szczegół konstrukcyjny studzienki ściekowej**				**SKALA** -
BRANŻA	**FUNKCJA TECHNICZNA**	**IMIĘ I NAZWISKO**	**NR UPRAWNIEŃ / SPECJALNOŚĆ / NR PIIB**	**PODPIS**	**DATA SPORZĄDZENIA RYSUNKU**
SANITARNA	PROJEKTANT	mgr inż. Grzegorz Gliński	MAZ/0059/POOS/12 (spec. ins. - sanitarna) Nr PIIB – MAZ/IS/0400/12		10.07.2026
SANITARNA	PROJEKTANT SPRAWDZAJĄCY	mgr inż. Paweł Kucharski	MAZ/0068/POOS/12 (spec. ins. - sanitarna) Nr PIIB – MAZ/IS/0607/12		**NR RYSUNKU** **03.2**